給茶器

DT－KBC7E－F
（低NOxバーナー仕様）

1 経済的

・高熱効率でガス代低減
・素早い沸き上がり
・高温で余裕の大量使用
・断熱機能で湯が冷めにくい

2 安全性が高い

・安心な空焚き防止機能
・過熱防止機能で火災を防止
・瞬時に反応する立消え安全装置
・その他使用状態を監視する安全機能

3 操作が簡単

・ワンタッチ操作（自動運転、温度管理）
・自動給水機能

4 環境にやさしい

・排気ガスがクリーンで環境にやさしい
・シンク型エプロンでドライキッチン対応

5 衛生的

・ステンレス製で衛生的
・蓋が容易に外せるので、お手入れ簡単

株式会社　銅豊製作所

〒467-0856
愛知県名古屋市瑞穂区新開町14番8号
TEL(052)871-1534　FAX(052)871-1536
E-mail ： info@dohtoyo.jp
URL ： http://www.dohtoyo.jp/

取扱店名

◆ 寸法 ◆

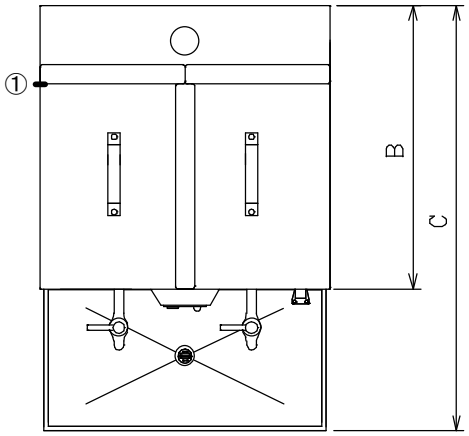

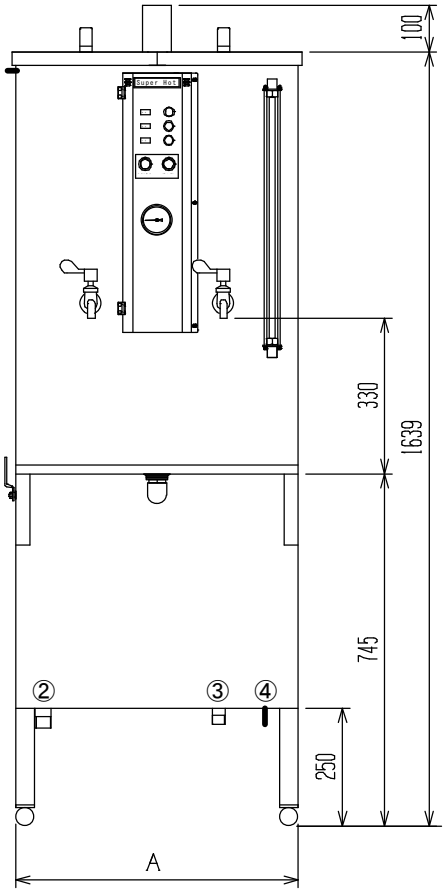

① 給水 15A (Rp 1/2)
② 排水 25A (R 1)
③ ガス 20A (R 3/4)
④ 電源コード 2.8m(接地極付プラグ)

◆ 仕様 ◆

型式		DT-KBC 7E-F	DT-KBC 9E-F	DT-KBC 12E-F	DT-KBC 15E-F
出湯量／貯湯量 (L)		75/120	90/145	125/190	150/250
沸き上げ温度 (℃)		93±3			
ガス消費量 13A／LPG (kW)		34			
接続 (A)	13A／LPG	20			
	給水／排水	15／25			
	排気筒（φ）	60 ※1			
寸法 (mm)	A	599			749
	B	513	599	749	
	C	813	899	1049	
排気筒施工限度		20m－6曲り ※2			
給湯口 (ヶ)		2			
重量 (kg)		108	115	127	139
電源 (V)		単相 100			
周波数 (Hz)		50／60			
消費電力 (W)		68			
点火方式		連続放電			
安全装置		立消え・空焚き・過熱防止 燃焼用エアー・排気閉塞監視			
付属品		天板・取扱説明書			

※1 排気筒ジョイントφ60→φ100あります。（別売品）
※2 排気筒には保温筒の取付が必要です。
注） 本器の設置には耐震金具が必要です。（別売品）